www.lcd-gmbh.de

IM 039SEN

IP44
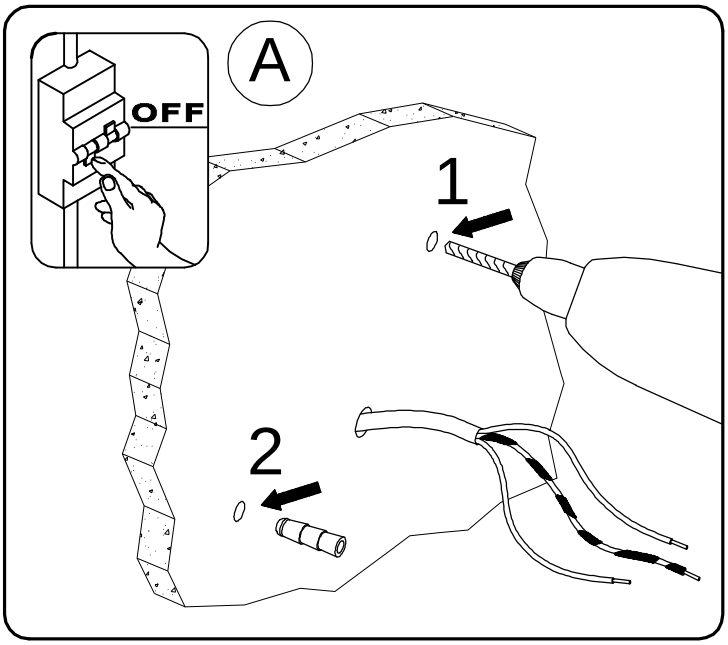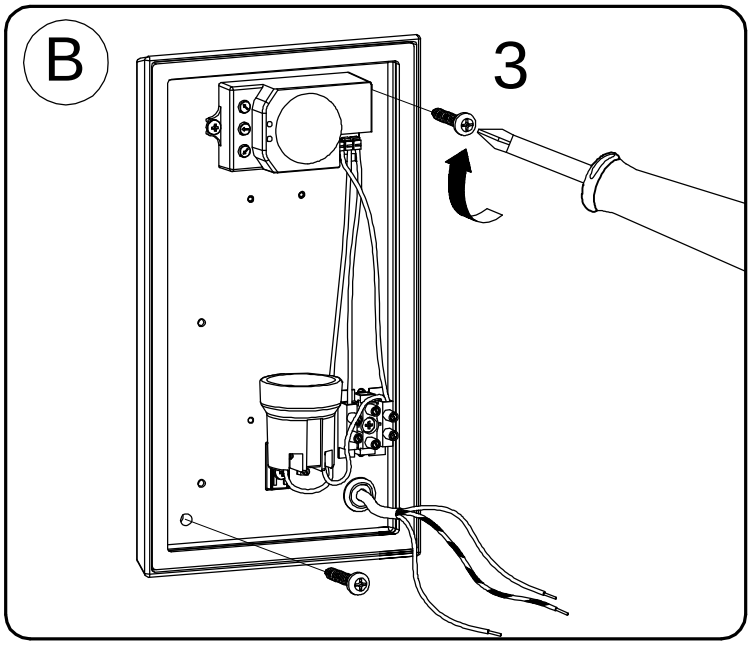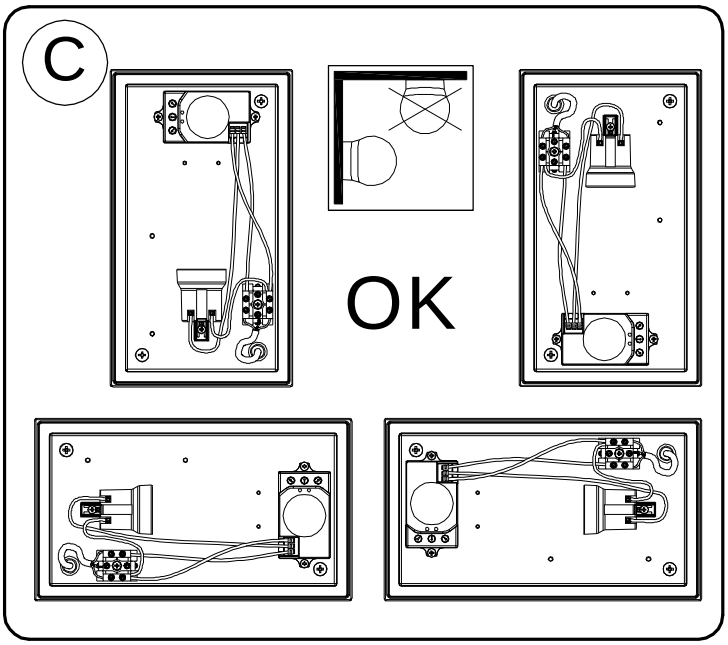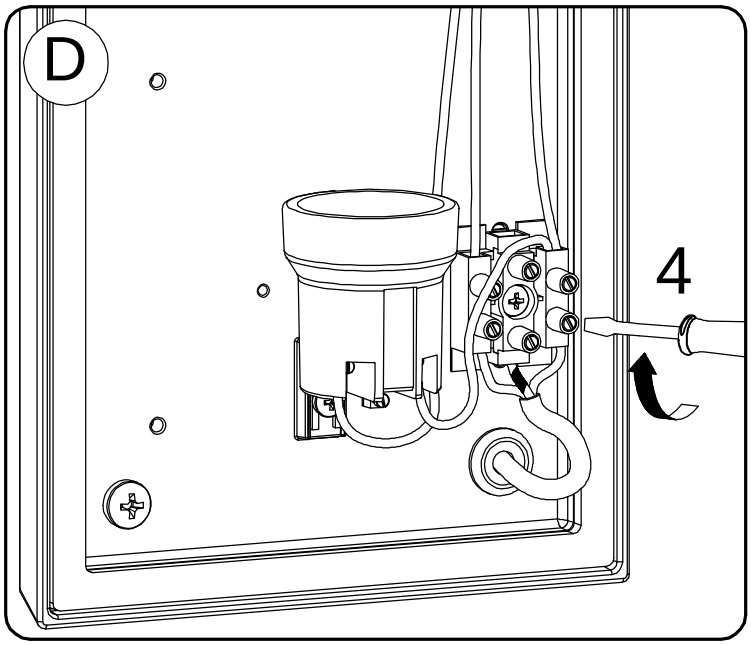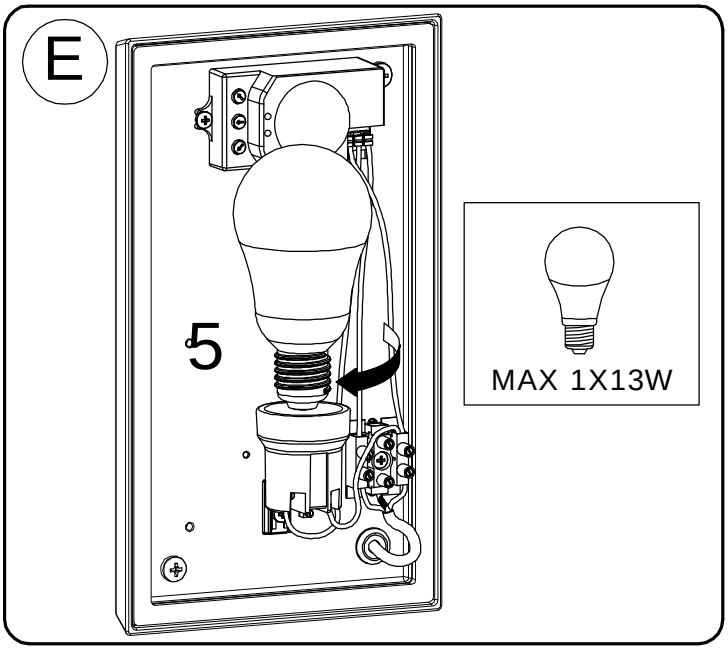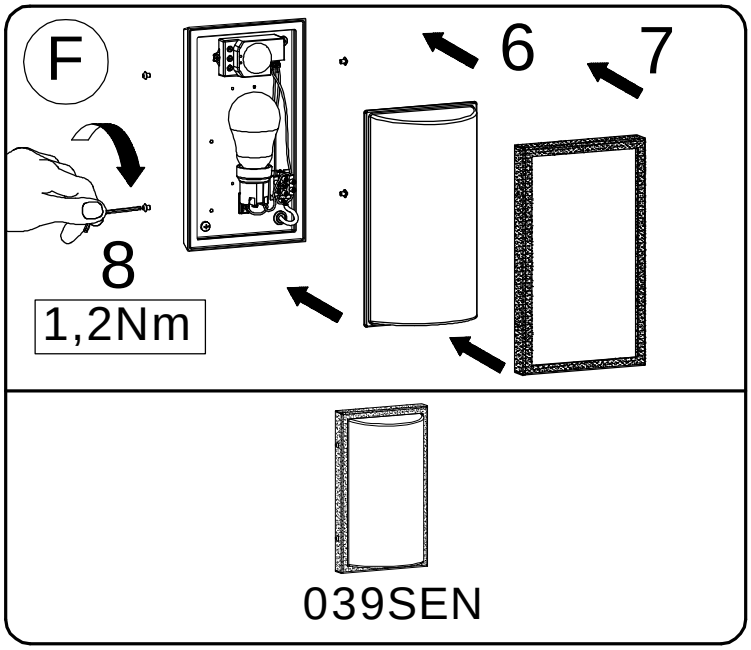
220–240 VOLT